男子 組手 （62名）

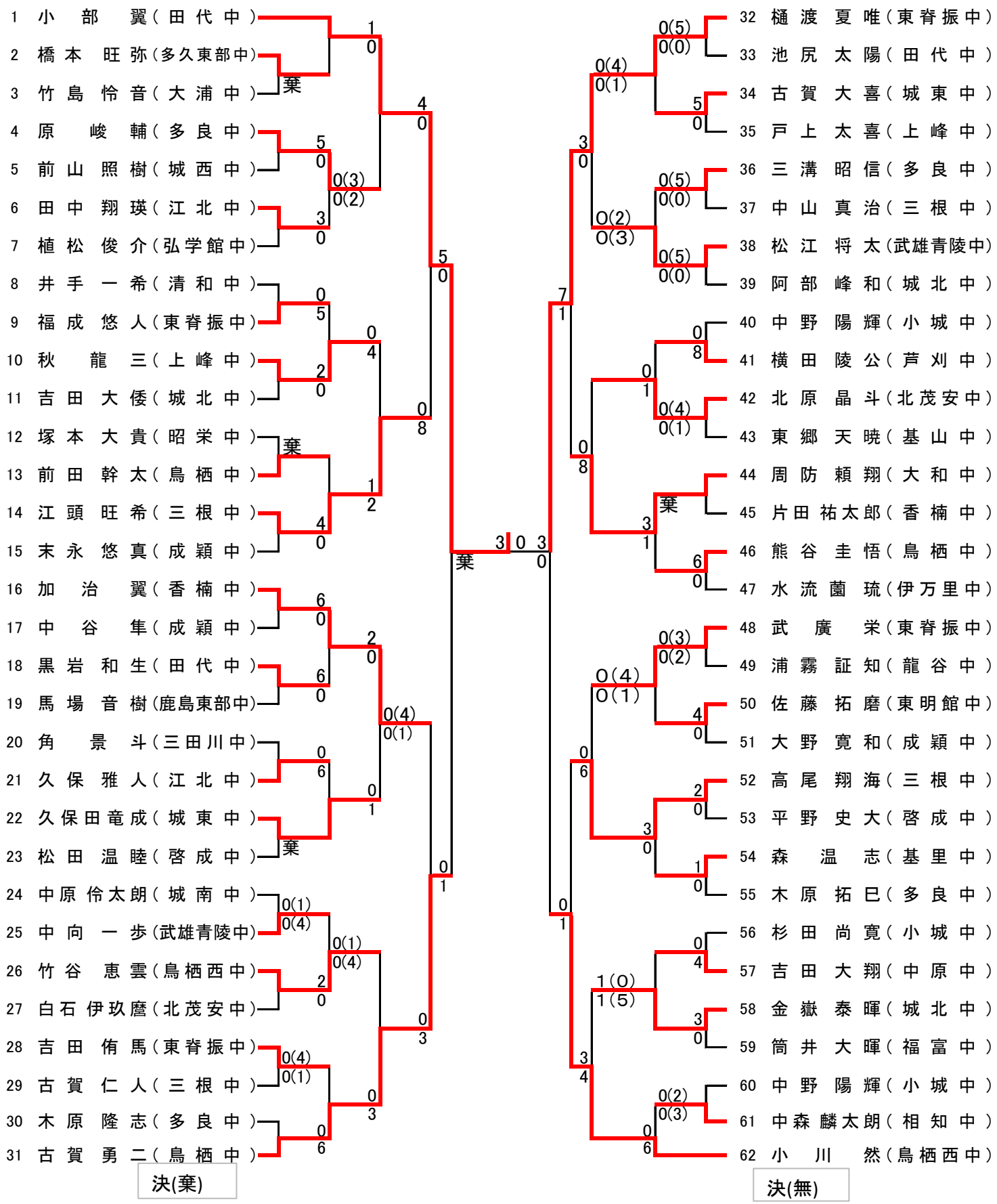
1 小 部 翼（田代中）
2 橋本 旺弥（多久東部中）
3 竹島 怜音（大浦中）
4 原 峻輔（多良中）
5 前山 照樹（城西中）
6 田中 翔瑛（江北中）
7 植松 俊介（弘学館中）
8 井手 一希（清和中）
9 福成 悠人（東脊振中）
10 秋 龍三（上峰中）
11 吉田 大倭（城北中）
12 塚本 大貴（昭栄中）
13 前田 幹太（鳥栖中）
14 江頭 旺希（三根中）
15 末永 悠真（成穎中）
16 加治 翼（香楠中）
17 中谷 隼（成穎中）
18 黒岩 和生（田代中）
19 馬場 音樹（鹿島東部中）
20 角 景斗（三田川中）
21 久保 雅人（江北中）
22 久保田竜成（城東中）
23 松田 温睦（啓成中）
24 中原 伶太朗（城南中）
25 中向 一歩（武雄青陵中）
26 竹谷 恵雲（鳥栖西中）
27 白石 伊玖麿（北茂安中）
28 吉田 侑馬（東脊振中）
29 古賀 仁人（三根中）
30 木原 隆志（多良中）
31 古賀 勇二（鳥栖中）
決(棄)
32 樋渡 夏唯（東脊振中）
33 池尻 太陽（田代中）
34 古賀 大喜（城東中）
35 戸上 太喜（上峰中）
36 三溝 昭信（多良中）
37 中山 真治（三根中）
38 松江 将太（武雄青陵中）
39 阿部 峰和（城北中）
40 中野 陽輝（小城中）
41 横田 陵公（芦刈中）
42 北原 晶斗（北茂安中）
43 東郷 天暁（基山中）
44 周防 頼翔（大和中）
45 片田 祐太郎（香楠中）
46 熊谷 圭悟（鳥栖中）
47 水流薗 琉（伊万里中）
48 武廣 栄（東脊振中）
49 浦霧 証知（龍谷中）
50 佐藤 拓磨（東明館中）
51 大野 寛和（成穎中）
52 高尾 翔海（三根中）
53 平野 史大（啓成中）
54 森 温志（基里中）
55 木原 拓巳（多良中）
56 杉田 尚寛（小城中）
57 吉田 大翔（中原中）
58 金嶽 泰暉（城北中）
59 筒井 大暉（福富中）
60 中野 陽輝（小城中）
61 中森 麟太朗（相知中）
62 小川 然（鳥栖西中）
決(無)